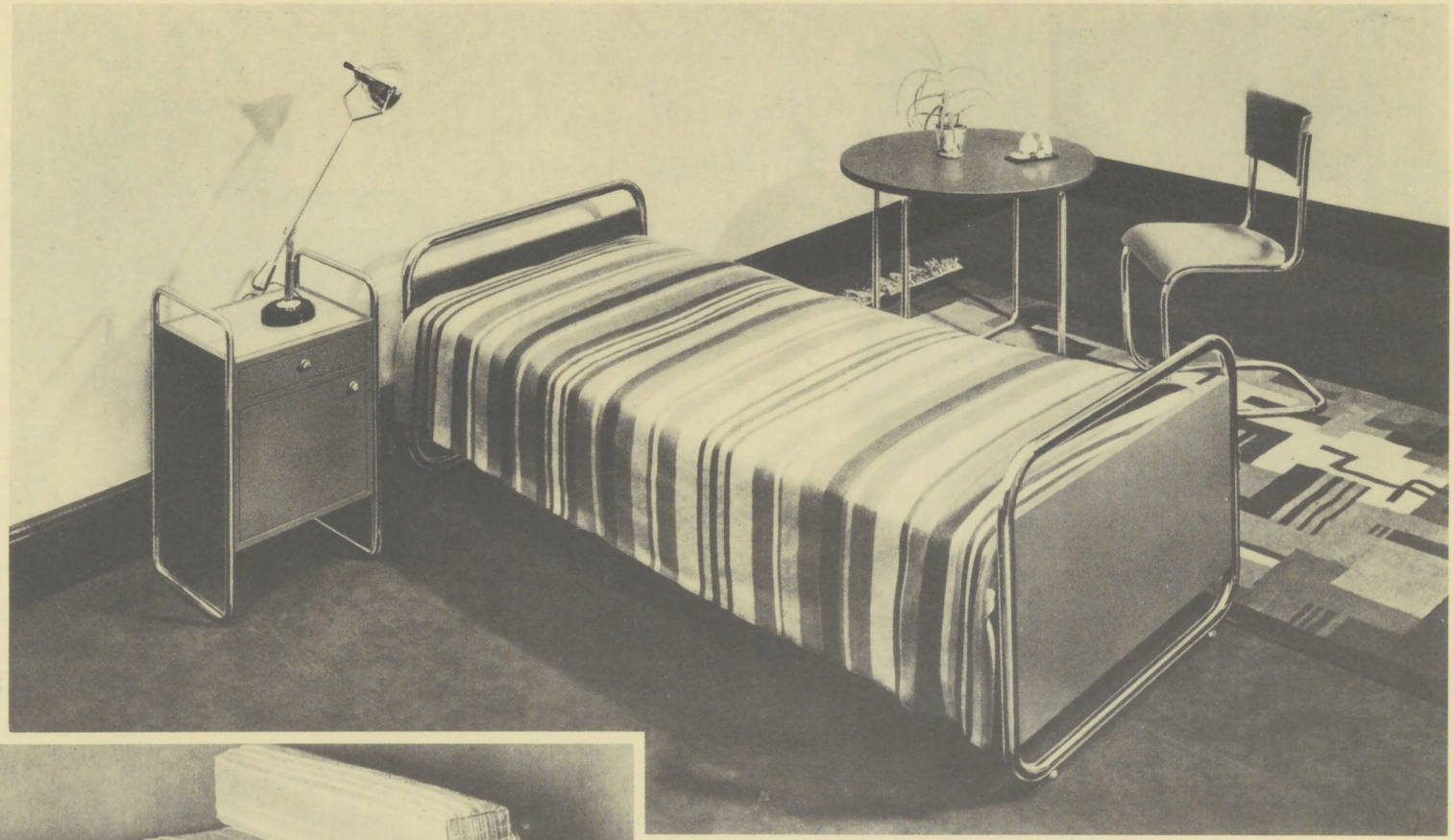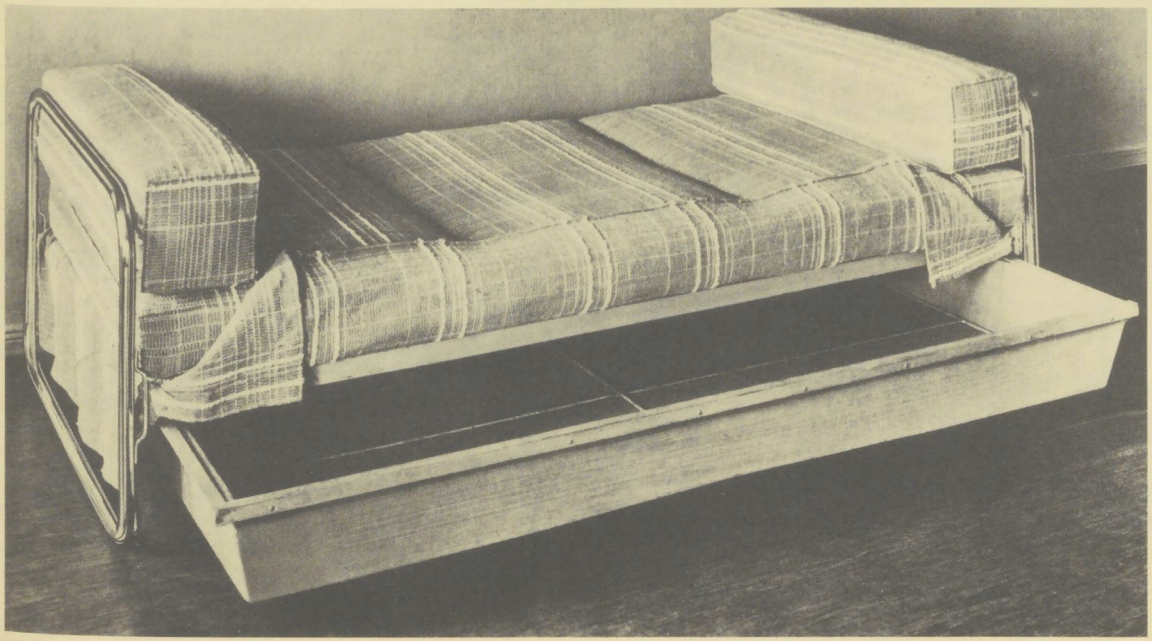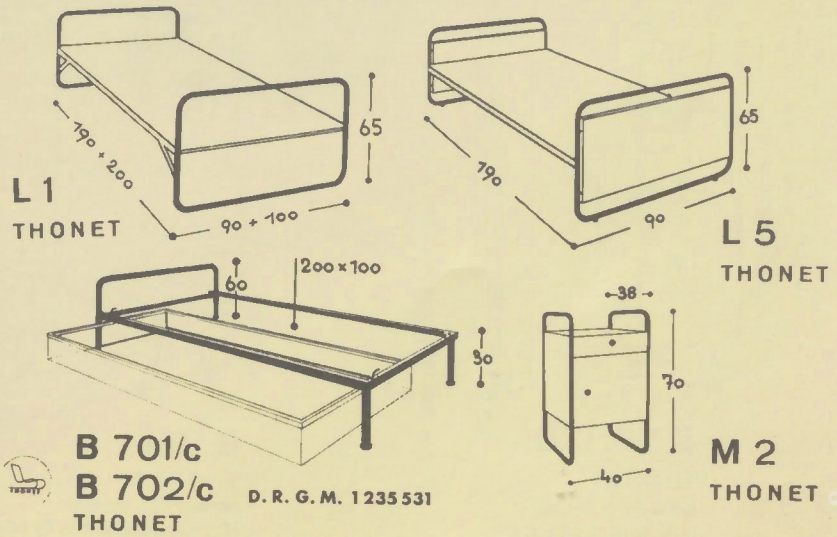Ein Drittel seines Lebens verbringt man im Schlafzimmer. Schlafräume sollen hell und luftig und mit leicht beweglichen, ruhig wirkenden und immer sauber zu haltenden Möbeln ausgestattet sein. Stahlrohrmöbel erfüllen in solch hohem Maße alle diese Forderungen, daß eigentlich kein Schlafzimmer ohne Stahlrohrmöbel sein sollte.